RCDZ2- □ T

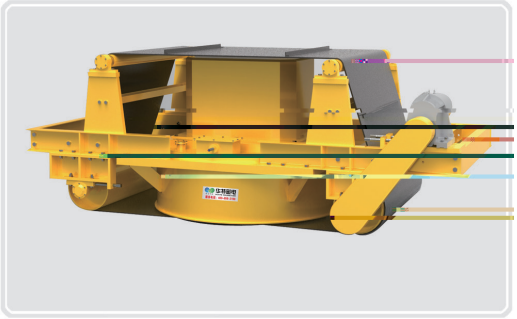

:

:

:
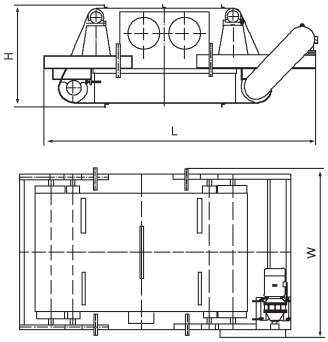
40